CLASS 60 m

SPIERINGS SK 1265-AT6

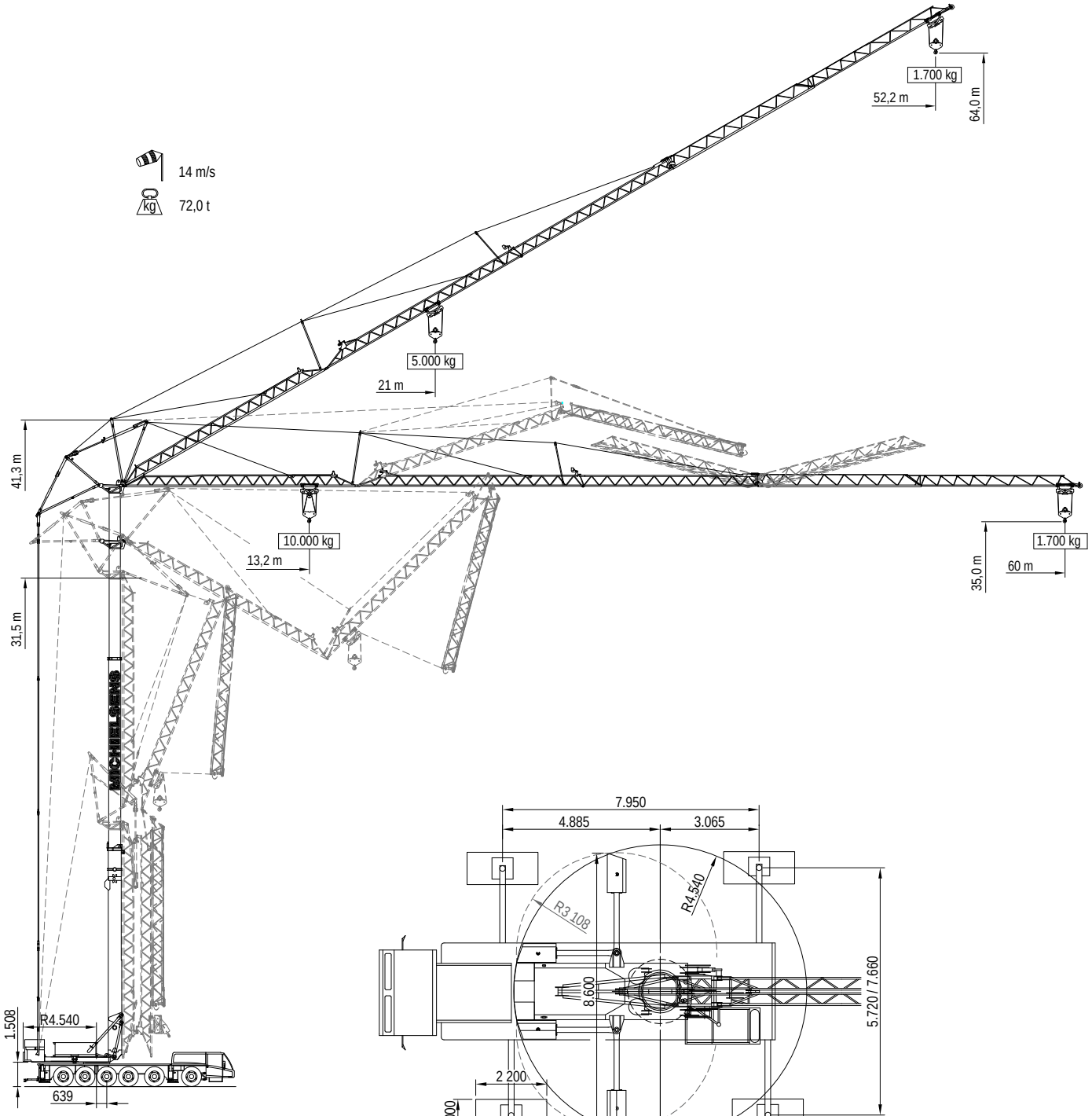

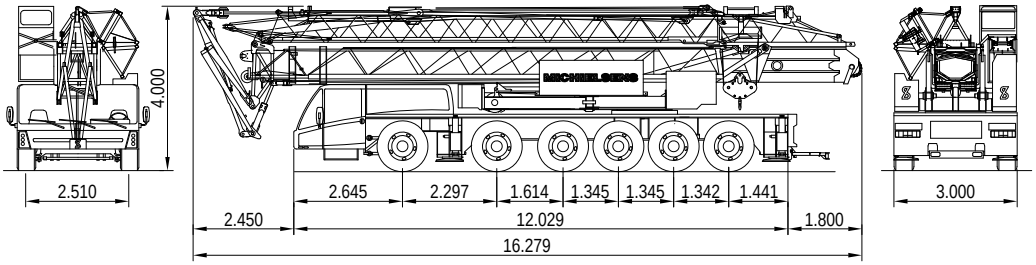

For reference only.
Dimensions in millimeters.

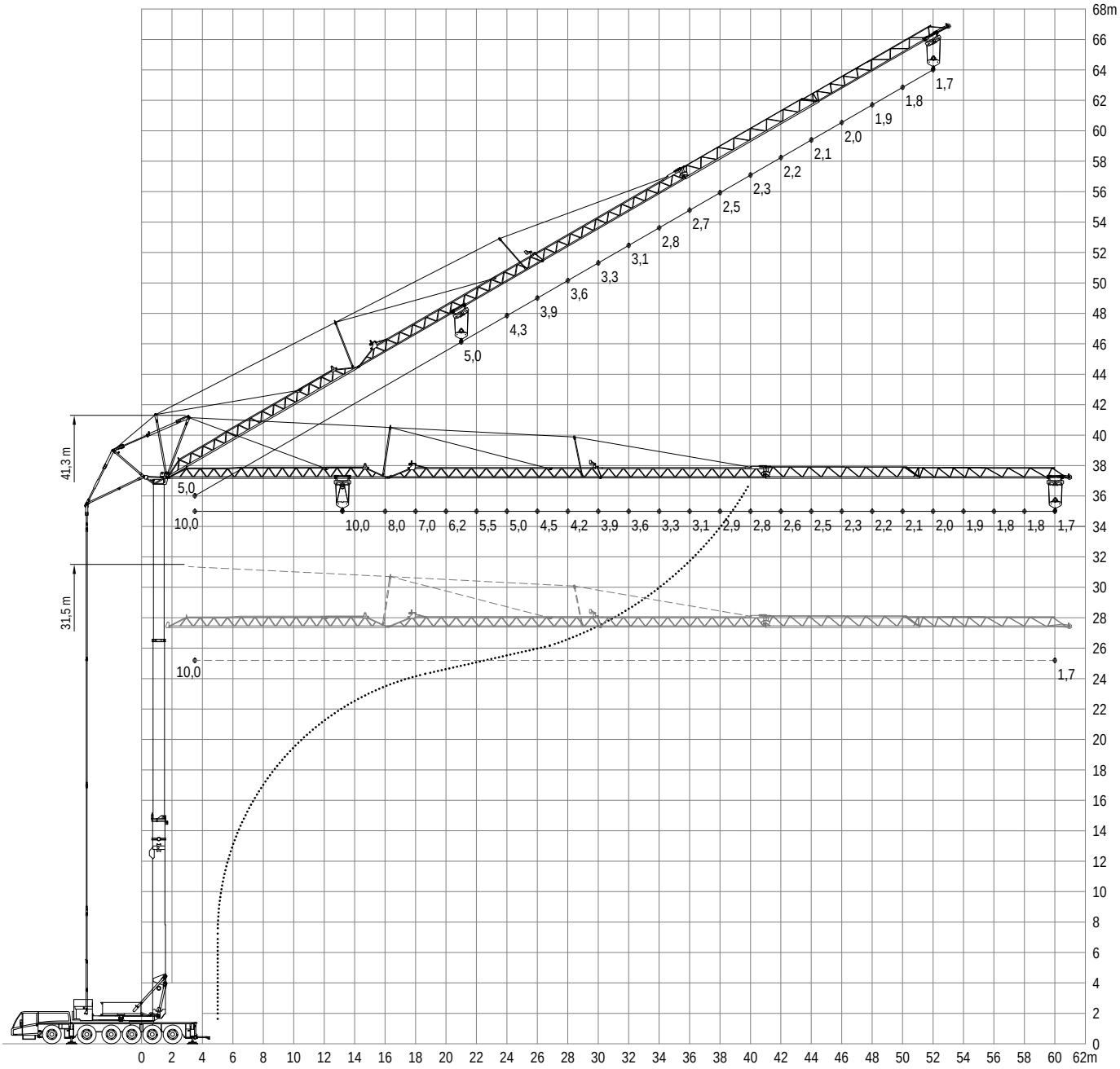

Mobile tower crane — MICHIELSENS

		m																																																	
		3,5	8	10	12	14	16	17	18	19	20	21	22	23	24	25	26	27	28	29	30	31	32	33	34	35	36	37	38	39	40	41	42	43	44	45	46	47	48	50	51	52	54	56	58	60
7,95 x 7,66 m	0	10	10	10	10	9,3	8,0	7,4	7,0	6,5	6,2	5,8	5,5	5,2	5,0	4,8	4,5	4,4	4,2	4,0	3,9	3,7	3,6	3,5	3,3	3,2	3,1	3,0	2,9	2,8	2,8	2,7	2,6	2,5	2,5	2,4	2,3	2,3	2,2	2,0	2,1	2,0	1,9	1,8	1,8	1,7
	30	5,0	5,0	5,0	5,0	5,0	5,0	5,0	5,0	5,0	5,0	5,0	4,7	4,5	4,3	4,1	3,9	3,7	3,6	3,4	3,3	3,2	3,1	2,9	2,8	2,7	2,7	2,6	2,5	2,4	2,3	2,3	2,2	2,1	2,1	2,0	2,0	1,9	1,9	1,8	1,7	1,7				
7,95 x 5,72 m	0	10	10	8,4	6,7	5,5	4,7	4,4	4,1	3,8	3,6	3,4	3,2	3,1	2,9	2,8	2,6	2,5	2,4	2,3	2,2	2,1	2,0	2,0	1,9	1,8	1,8	1,7	1,6	1,6	1,5	1,5	1,4	1,4	1,4	1,3	1,3	1,2	1,2	1,1	1,1	1,1	1,0	1,0	0,9	0,9
	30	5,0	5,0	5,0	5,0	4,8	4,0	3,8	3,5	3,3	3,1	2,9	2,7	2,6	2,5	2,3	2,2	2,1	2,0	1,9	1,9	1,8	1,7	1,7	1,6	1,5	1,5	1,4	1,4	1,3	1,3	1,2	1,2	1,2	1,1	1,1	1,1	1,0	1,0	0,9	0,9	0,9				

For reference only.
Capacities in metric tonnes, dimensions in meters.